NAUHEIMER FLACHDACHFENSTER

MONTAGEANLEITUNG

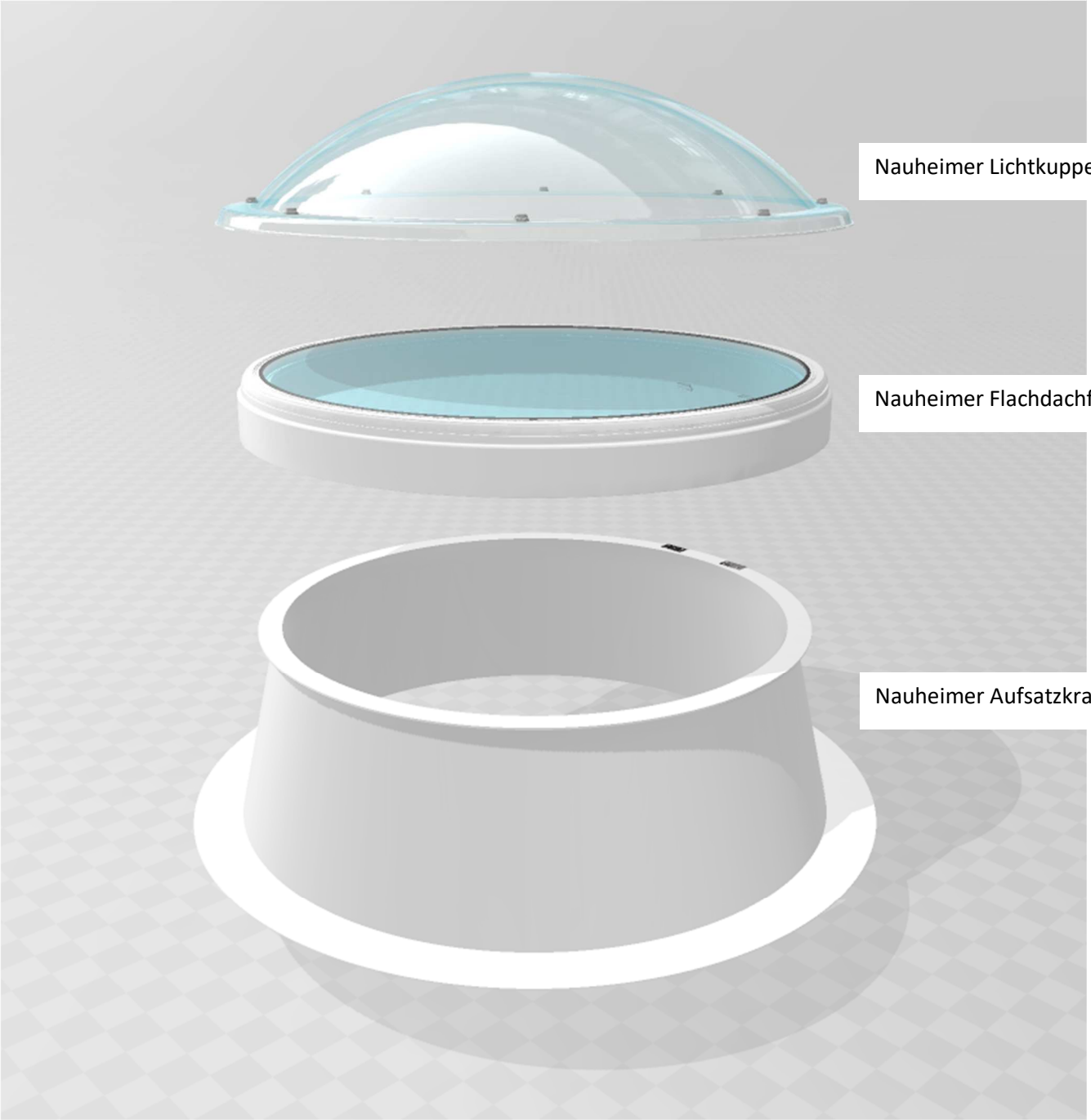

Hans Börner GmbH & Co. KG · Kunststoffverarbeitung · Rudolf-Diesel-Straße 8 · 64569 Nauheim
Telefon 06152 9764-0 · Telefax 06152 9764-20 · www.acryl.de · info@acryl.de

Wichtige Hinweise

Die Montageanleitung beschreibt nur Technik und Ablauf der Montage.
Vor Beginn der Arbeiten muss durch eine Gefährdungsbeurteilung systematisch geprüft werden, wie die staatlichen Regeln zum Arbeitsschutz und die Unfallverhütungsvorschriften der Berufsgenossenschaft eingehalten werden können.
Ergebnis dieser Gefährdungsbeurteilung sind entsprechende Schutzmaßnahmen, vor allem um Abstürze zu vermeiden.
Mögliche Schutzmaßnahmen sind:
- Absturzsicherung, z.B. Seitenschutz
- Auffangeinrichtungen z.B. Schutznetze nach DIN EN 1263
- Persönliche Schutzausrüstungen (PSA) gegen Absturz mit Vorgabe des Abschlagpunktes durch den Aufsichtsführenden.

Der sichere Zugang zu den Arbeitsplätzen, z.B. über einen Treppenturm, ist ebenfalls zu überprüfen.
Die Beschäftigten müssen über die erforderlichen Schutzmaßnahmen unterwiesen sein.
ACHTUNG: Die einschlägigen Sicherheitsbestimmungen des Arbeitsschutzes und der Berufsgenossenschaften sind bei der Montage und den späteren Wartungsarbeiten unbedingt zu beachten.

Alle Arbeiten sind nach den anerkannten Regeln der Technik,
den Vorschriften und Richtlinien von Behörden, Berufsgenossenschaften, Unfallverhütungsvorschriften und Fachverbänden der Bundesrepublik Deutschland, der Europäischen Union und des Bestimmungslandes auszuführen.
Soweit Normen, Regeln der Technik oder Richtlinien (beispielsweise EN, DIN, VDE, VDI, VDS oder ihnen gleichzusetzende Normen) bestehen, so ist unter Einhaltung dieser zu arbeiten.

Leistungen anderer Gewerke sind unmaßstäblich dargestellt. Die Darstellung dient nur der Verdeutlichung des Einbauprinzips. Es besteht keine Gewähr für deren Maßgenauigkeit.
Elektroleitungen und Anschluss bauseits.
Es gelten die Bedingungen für die Lieferung und Montage von Rauch- und Wärmeabzugsanlagen, Oberlichtbändern, Lichtkuppeln und Sonderverglasungen der Hans Börner GmbH & Co. KG, Nauheim.
Bauseitige Toleranzen nach DIN7168-m

Die Bilder, Texte, Zeichnungen und sonstige Inhalte in dieser Anleitung stellen ein geistiges Werk der Firma Hans Börner GmbH & Co.KG dar und sind insoweit urheberrechtlich geschützt.
Vervielfältigungen sind untersagt, es sei denn, man hat vorher eine schriftliche Genehmigung eingeholt.

Hans Börner GmbH & Co. KG · Kunststoffverarbeitung · Rudolf-Diesel-Straße 8 · 64569 Nauheim
Telefon 06152 9764-0 · Telefax 06152 9764-20 · www.acryl.de · info@acryl.de

1. Montage Aufsatzkranz

Schrauben Sie den Aufsatzkranz im Abstand **A** alle ≤ 30 cm an der Dachkonstruktion fest. Maß **B** = 5cm .
Die Eindichtung erfolgt nach den gültigen Fachregeln des Dachhandwerks.
Achten Sie darauf, dass beim Schweißen mit Flamme die Dachabdichtungsbahn und nicht der Aufsatzkranz geheizt wird.
Bei der Montage von Öffnungssystemen ist darauf zu achten, dass die Scharnierseite zur Wetterseite ausgerichtet wird.

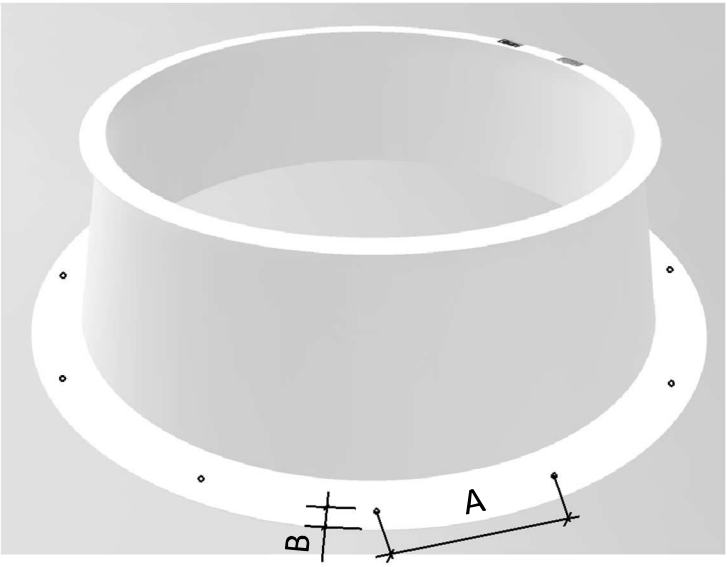

Dachkonstruktion (bauseitig)	Befestigungsmittel *)	Bohrung im Kranz
Holzbohle	Holzschraube 6 x 50mm DIN 96 oder DIN 571 oder DIN 7996 mit U-Scheibe Ø 6,4mm DIN 9021 (oder gleichwertig)	Ø 7mm
Stahlbeton	Fischer-Sicherheitsschraube 7 x 65mm (Skt-Kopf) mit U-Scheibe Ø 7,4mm DIN 9021 in Fischerdübel S10R60 (UX 10X60R Zulassung)	Ø 7mm
	Maschinenschraube M8 DIN 933 in Metalldübel M8	Ø 8,5mm
Porenbeton (Gasbeton)	Fischer-Sicherheitsschraube 7 x 87mm mit U-Scheibe Ø 7,4mm DIN 9021 in Fischer-Gasbetondübel GB10	Ø 7mm
Stahlblech bzw. Stahltrapez	Blechschraube 6,3 x 25mm (50mm) mit Dichtscheibe	Ø 7mm

***) Hinweise:**
Befestigungsmittel gehören nicht zum Lieferumfang.

Es dürfen auch andere vom Deutschen Institut für Bautechnik zugelassene, genormte, durch Einstufungsschein gemäß DIN 5102 Teil 2 klassifizierte oder durch statischen Nachweis beschriebene Befestigungsmittel mit mindestens gleicher oder höherer Tragkraft eingesetzt werden. Dabei sind die in den jeweiligen Zulassungsbescheiden, Normen, Einstufungsscheinen oder statischen Nachweisen angegebenen Rand- und Zwischenabstände einzuhalten.

Hans Börner GmbH & Co. KG · Kunststoffverarbeitung · Rudolf-Diesel-Straße 8 · 64569 Nauheim
Telefon 06152 9764-0 · Telefax 06152 9764-20 · www.acryl.de · info@acryl.de

2. a) Montage Flachdachfenster

Das Flachdachfenster wird **waagerecht** gehalten und in das am Aufsatzkranz vormontierte Scharnierunterteil abgesenkt. Mit Hilfe der beiliegenden Steckbolzenverschraubung wird es mit dem Scharnierunterteil dauerhaft verbunden.

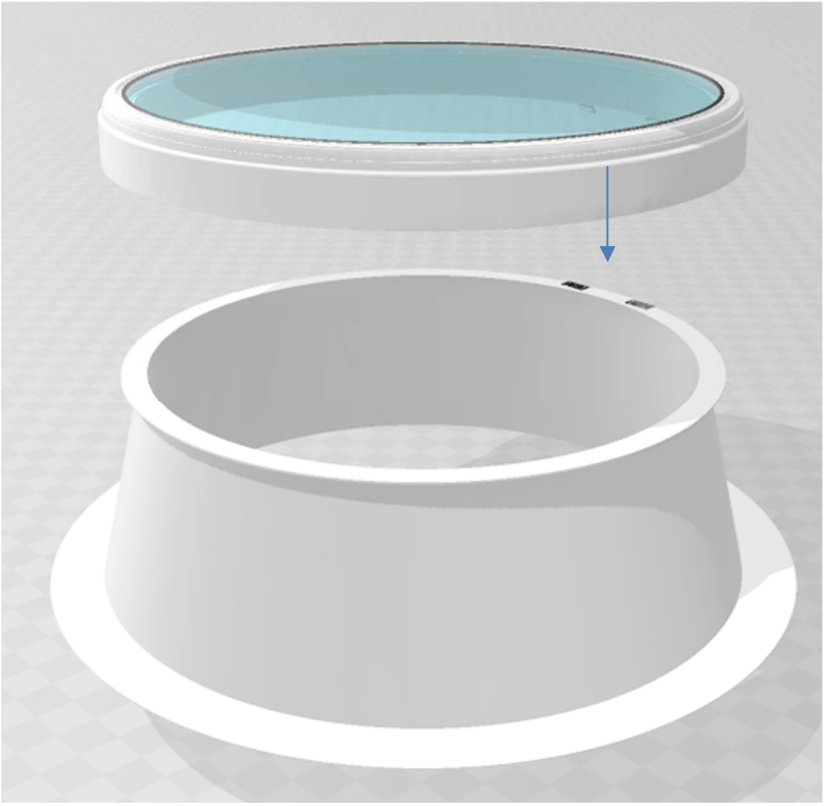

2. b) Montagehinweis für die lüftbare Version :

Bei der lüftbaren Version kann der Antrieb nur von der Innenseite aus montiert werden.

Es sind die Montageanleitungen der jeweiligen Antriebe zu beachten.

Hans Börner GmbH & Co. KG · Kunststoffverarbeitung · Rudolf-Diesel-Straße 8 · 64569 Nauheim
Telefon 06152 9764-0 · Telefax 06152 9764-20 · www.acryl.de · info@acryl.de

2. c) Montage Flachdachfenster, starre Version

Die starre Verbindung des Flachdachfenster mit dem Aufsatzkranz erfolgt über das Riegelscharnier.

Riegelscharnier (Nur bei starrer Version):

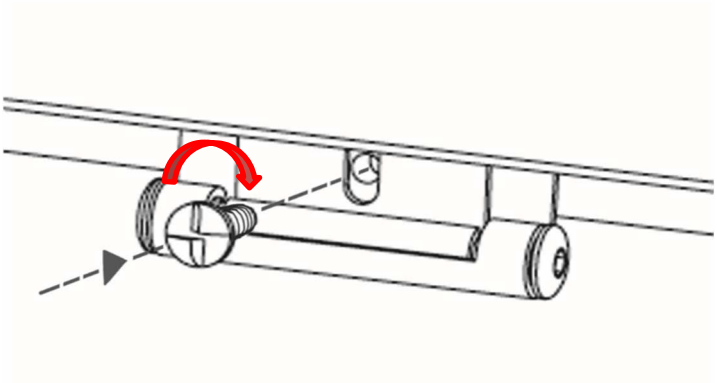

Der Einbruchschutz wird über die Sicherungs-schraube generiert. **Nach der Verschraubung ist eine zerstörungsfreie Demontage nicht mehr möglich. (Einbruchschutz)** Montagezubehör ist im Lieferumfang enthalten.

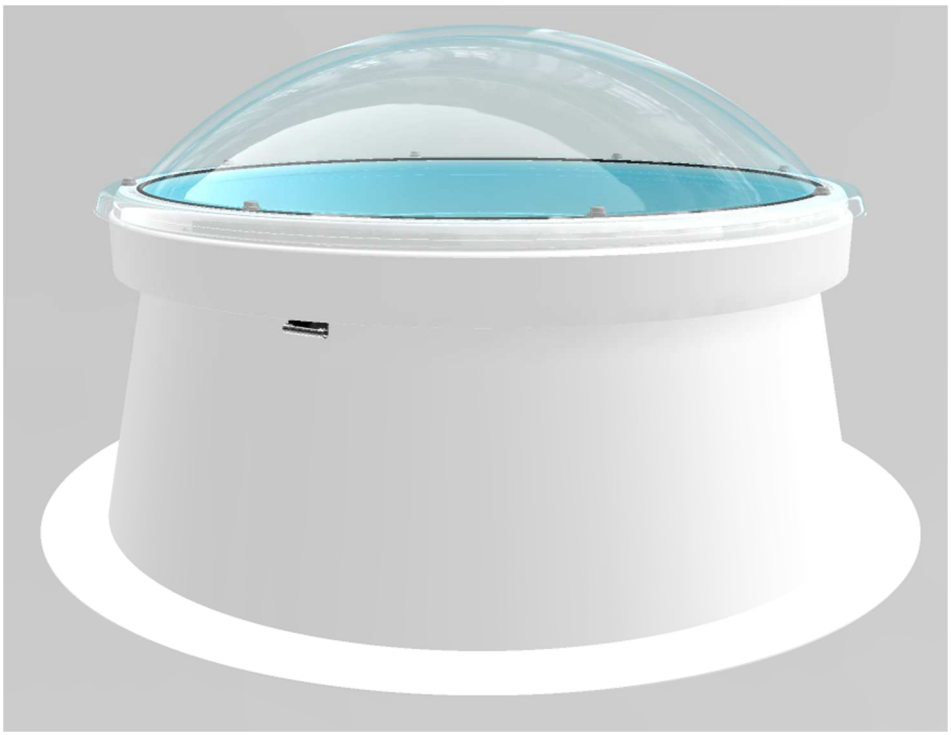

Hans Börner GmbH & Co. KG · Kunststoffverarbeitung · Rudolf-Diesel-Straße 8 · 64569 Nauheim
Telefon 06152 9764-0 · Telefax 06152 9764-20 · www.acryl.de · info@acryl.de

3. Montage Lichtkuppel

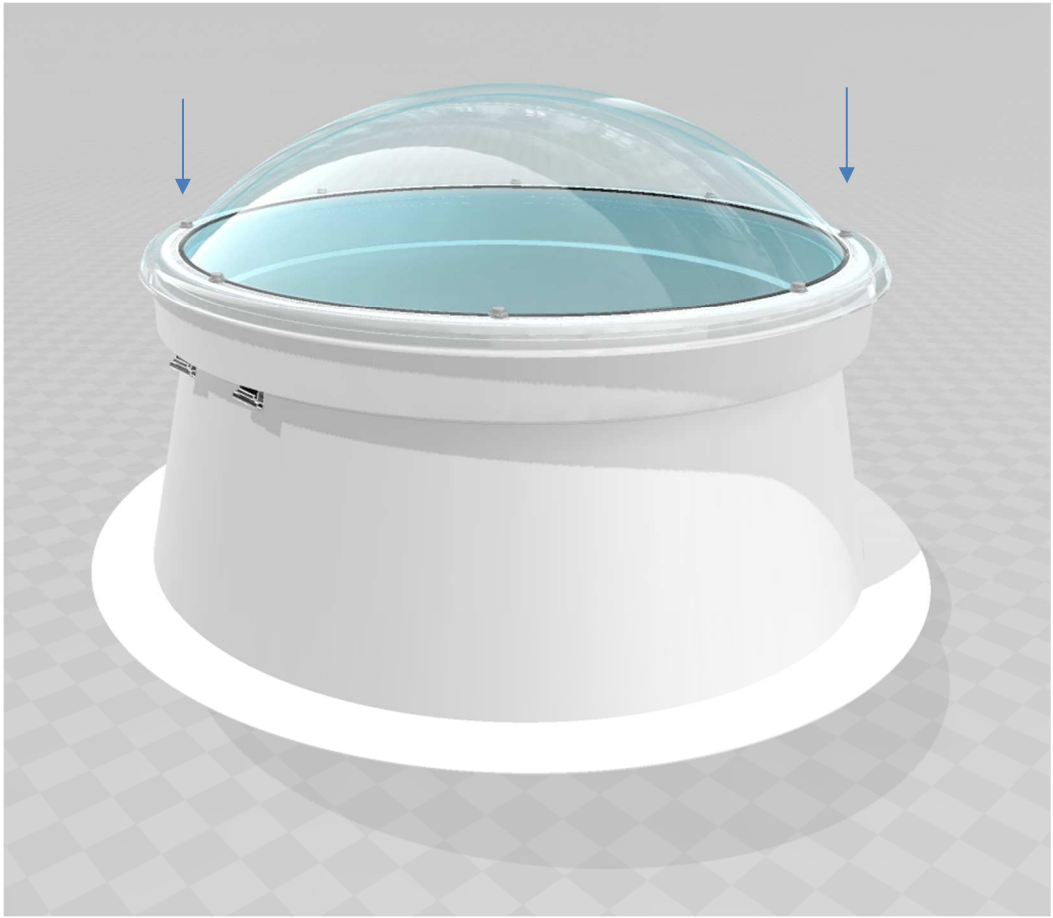

Bitte setzten Sie die Nauheimer Lichtkuppel unbedingt symmetrisch auf das Flachdachfenster. An allen Seiten herrscht der gleiche Abstand.

Achten Sie darauf, dass Sie beim Verschrauben weder das Glas noch die Dichtung des Flachdachfensters beschädigen.

Schrauben Drehmoment:
Beim Hineindrehen der Schrauben beachten Sie unbedingt folgendes Drehmoment: 2,5 Nm

Montage der Abdeckkappe:
Wenn alle Schrauben fest angeschraubt sind, müssen diese mit der Diebstahlsicherung verschlossen werden, Wölbung nach unten. Danach schrauben Sie die Verschlusskappen auf.

Hans Börner GmbH & Co. KG · Kunststoffverarbeitung · Rudolf-Diesel-Straße 8 · 64569 Nauheim
Telefon 06152 9764-0 · Telefax 06152 9764-20 · www.acryl.de · info@acryl.de

4. Einzelteile der Lichtkuppelverschraubung

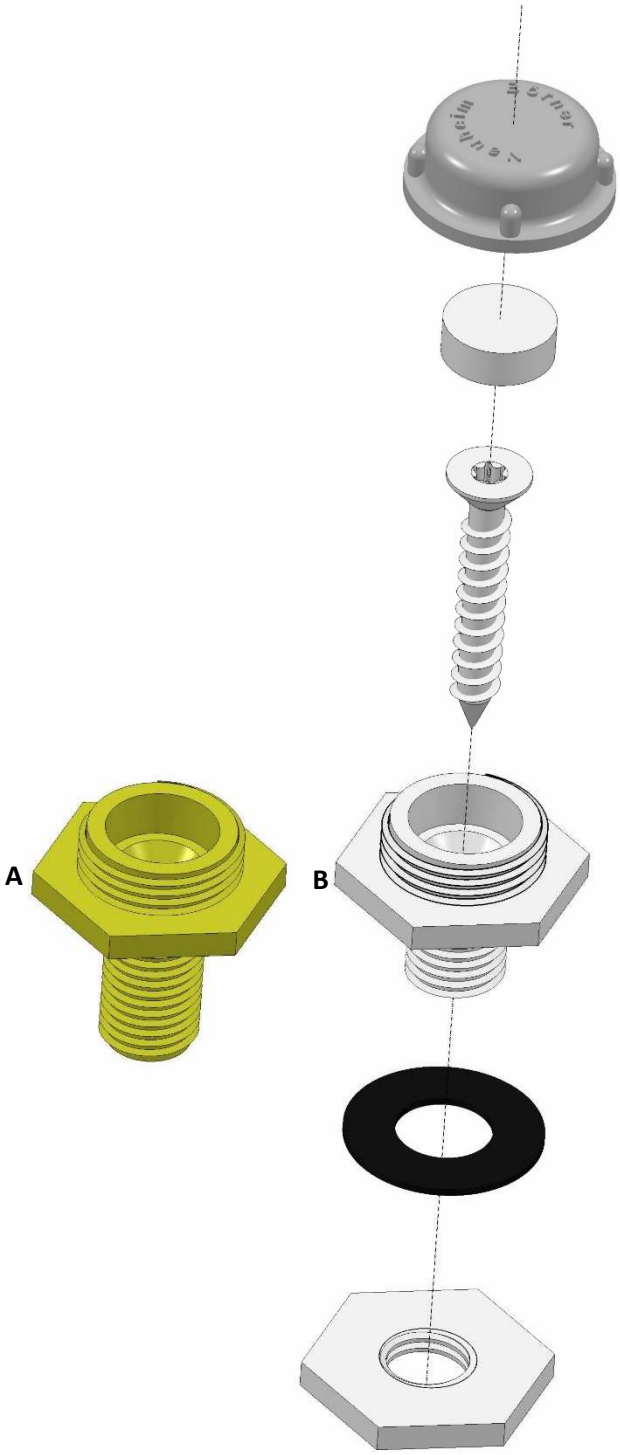

Teil 4 Typ SW3180

Plexiglas 8N grau RAL 7032
Art.Nr. 110 33 00
Schraubkappe, Verschlusskappe

Teil 1 Typ SW2578
Hostaform C natur
Art.Nr. 110 29 00
Diebstahlsicherung

Schrauben :
Edelstahl V2A Torxschraube
6mm x Länge mit Senkkopf
Art. Nr. 110 35 00

Teil 2
Ausführung **A** ,Typ SW3181
Länge 32mm
Hostaform leicht gelb eingefärbt
Art.Nr. 110 30 00

Ausführung **B** ,Typ SW3181/1
Länge 23,5mm
Hostaform C natur
Art. Nr. 110 3100

Teil 5 Typ SW2910
Steckdichtung Schwarz
Material : EPDM
Art.Nr. 110 37 00

Teil 3 Typ SW3182
Hostaform C natur
Art.-Nr. 110 32 00
(sitzt unterhalb der Lichtkuppel)

Hans Börner GmbH & Co. KG · Kunststoffverarbeitung · Rudolf-Diesel-Straße 8 · 64569 Nauheim
Telefon 06152 9764-0 · Telefax 06152 9764-20 · www.acryl.de · info@acryl.de

5. Pflegehinweise

Die Befestigungen der Kuppel und das Dichtungsband einmal pro Jahr kontrollieren.
Bitte reinigen Sie die Kuppeln nicht mit Produkten, die nicht geeignet sind für Acryl oder Polycarbonat, wie Silikone, Holzschutzstoffe, Leime, aggressives Dichtungsband, chemische Dämpfe usw. Bringen Sie die Kuppeln auch nicht mit diesen Produkten in Verbindung. Teerflecken nur mit Terpentin entfernen und gründlich mit Wasser abspülen.
Reinigen mit Wasser und nichtaggressiver Seife (kein Scheuermittel), immer reichlich abspülen.

Kratzer:
Wenden Sie sich an Ihren Lieferanten für ein passendes Poliermittel.

Reinigen Sie die Teile aus PVC mit PVC Reinigungsmittel.

Hans Börner GmbH & Co. KG · Kunststoffverarbeitung · Rudolf-Diesel-Straße 8 · 64569 Nauheim
Telefon 06152 9764-0 · Telefax 06152 9764-20 · www.acryl.de · info@acryl.de